Artikelgruppe 1 **STANDKONSOLEN**

Standkonsole MSK
für mehrreihige Plattenheizkörper mit Mittenanschluss

Vorteile:
- Innenmontage für alle Heizkörperbauhöhen einschl. BH 900
- Keine Demontage der seitlichen und oberen Abdeckleisten erforderlich
- Komplett vormontierte Konsole
- Kurze Montagezeit
- Hohe Belastungswerte

Produktmerkmale:
- Pulverbeschichtet weiß
- Schallisolierend
- Aushebegesichert

Zubehör:
Design-Rohrabdeckung 10-826-10,
Design-Fußabdeckung 10-8718
(siehe unten)

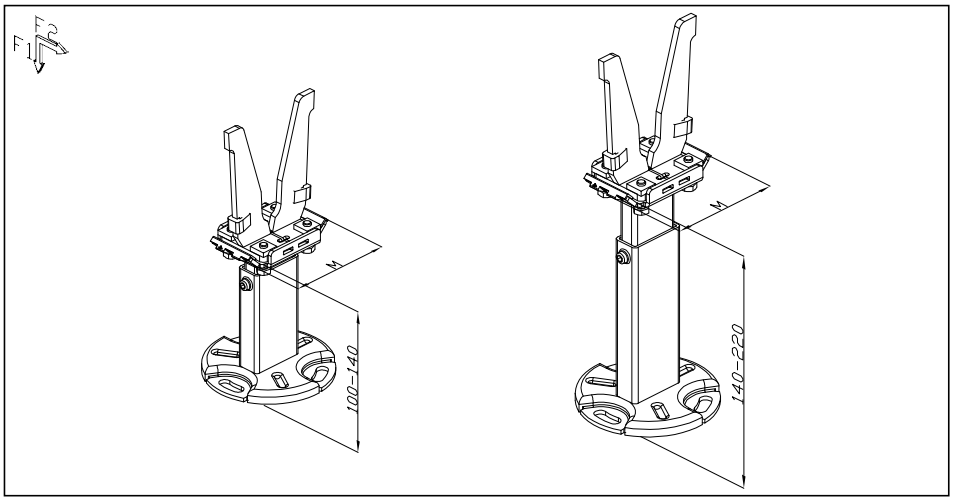

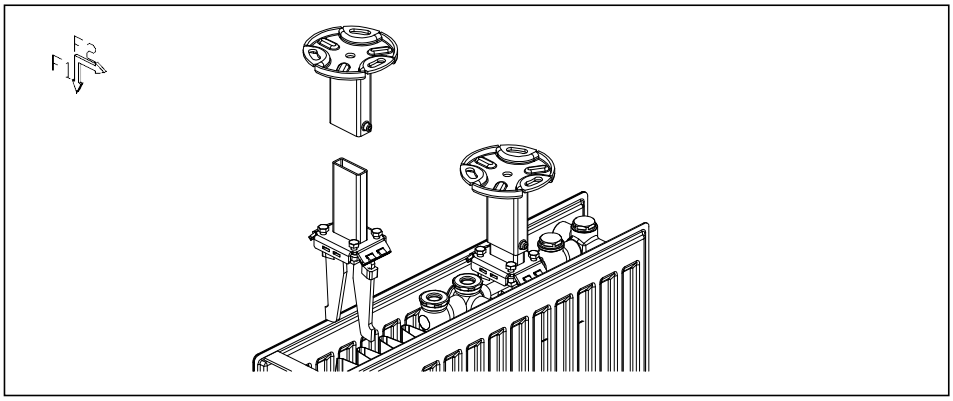

ACHTUNG: Bei Bestellung Heizkörperhersteller und Heizkörpertyp angeben

Bestell-nummer	Empf. max. Belastung pro Konsole F1 [N]	F2 [N]	Maß M	
10-816-1*	1500	350	84/87,5 und 89	10
10-816-2*	1500	250	84/87,5 und 89	10

Zubehör Rohr- und Fußabdeckung

Bestell-nummer	
10-826-10 (Rohrabdeckung)	20
10-8718 (Fußabdeckung)	20

***Auslaufartikel**

Technische und preisliche Änderungen vorbehalten